XIMANDUN

B封装-PCB固态继电器

金属外壳高散热性

线路板安装方式

RC保护

选型指南 SELECTION GUIDE

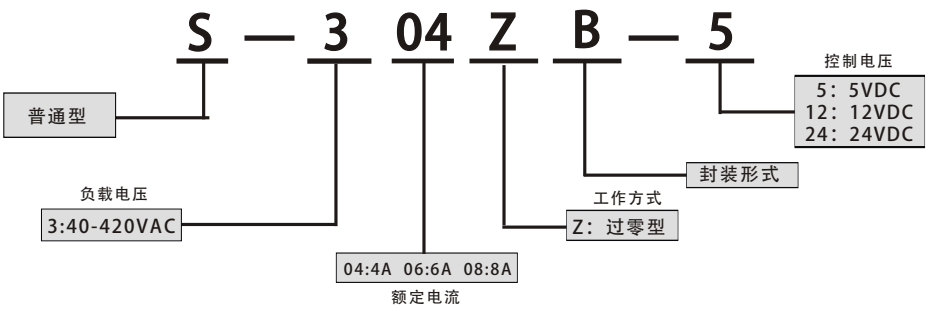

输入参数 ENTER THE PARAMETERS

输入参数		
输入电压范围	5	4−6VDC
	12	9.6−14.4VDC
	24	19.2−22.8VDC
确保接通电压	5	4VDC
	12	9.6VDC
	24	19.2VDC
确保关断电压	1VDC	
最大输入电流	25mA	

输出参数	4A	6A	8A
输出电压范围	[40− 420]VAC		
负载电流	0.1−4A	0.1−6A	0.1−8A
最大浪涌电流(10ms)	40A	80A	160A
最大输出漏电流	1.5mA		
最大输出电压降	1.55Vr.m.s.		
最大接通时间	过零型	1/2 周期+1ms	
	随机型	1ms	
最大关断时间	过零型	1/2 周期+1ms	
	随机型	1ms	
最大瞬态电压	600Vpk		
断态电压指数上升率(dv/dt)	500V/μs		

其他参数 OTHER PARAMETERS

其他参数	
介质耐压（输入输出间）	2500Vrms, 50Hz/60Hz, 1min
振动	10Hz−55Hz 1.5mm双振幅
冲击	80m/s²
工作温度	- 30℃ - 80℃
贮存温度	- 30℃ - 100℃
湿度	45% - 85% RH
重量	25g

机械规格 MECHANICAL SPECIFICATIONS

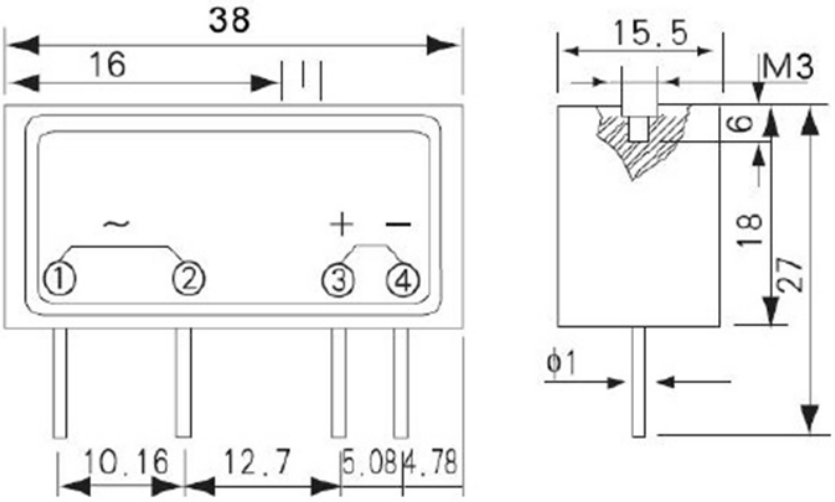

接线图 WIRING DIAGRAM

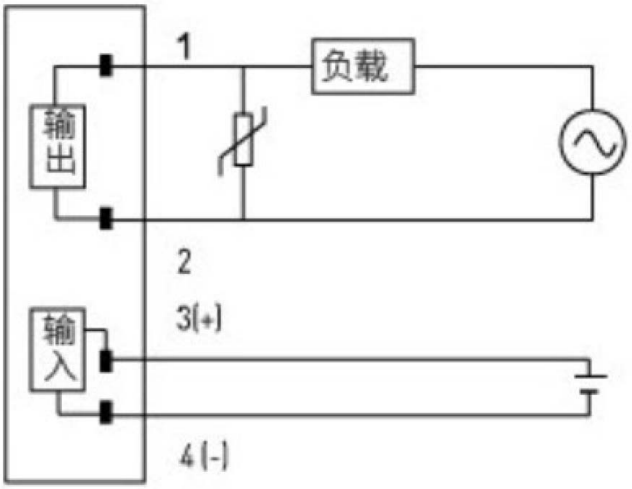
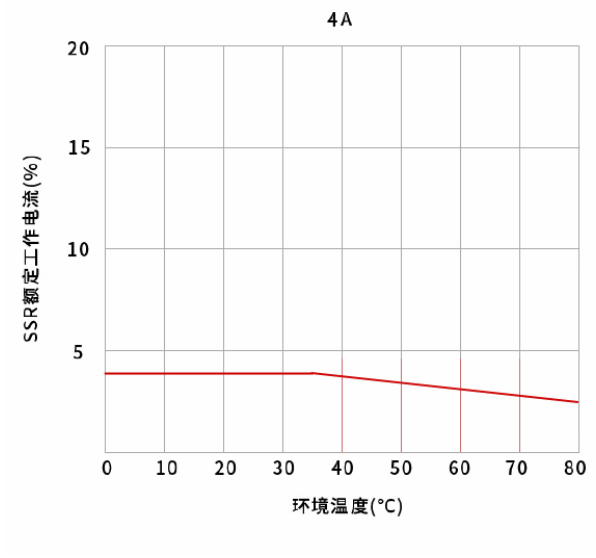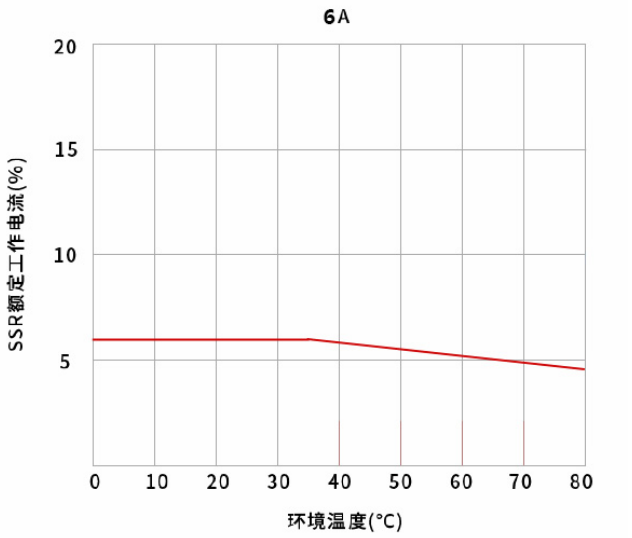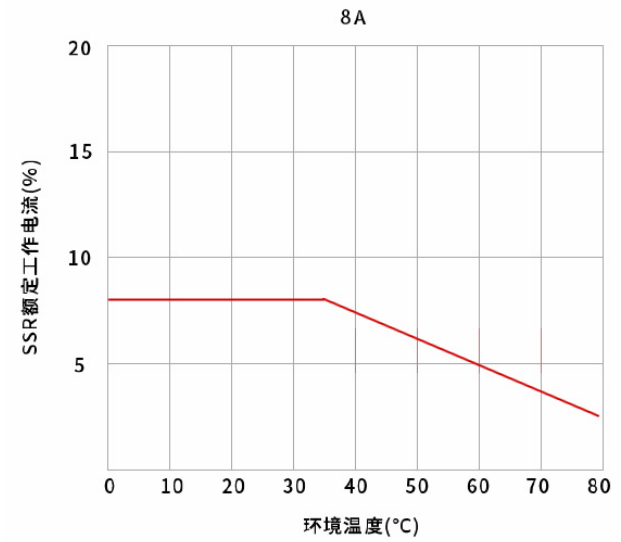
温度特性 TEMPERATURE